Comment modéliser cet exemple de handspinner ?

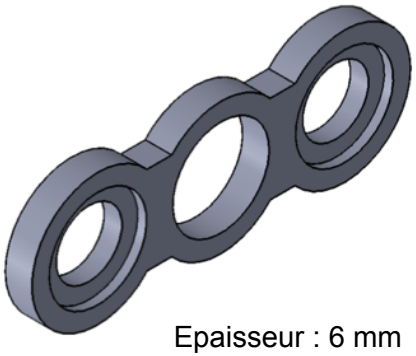
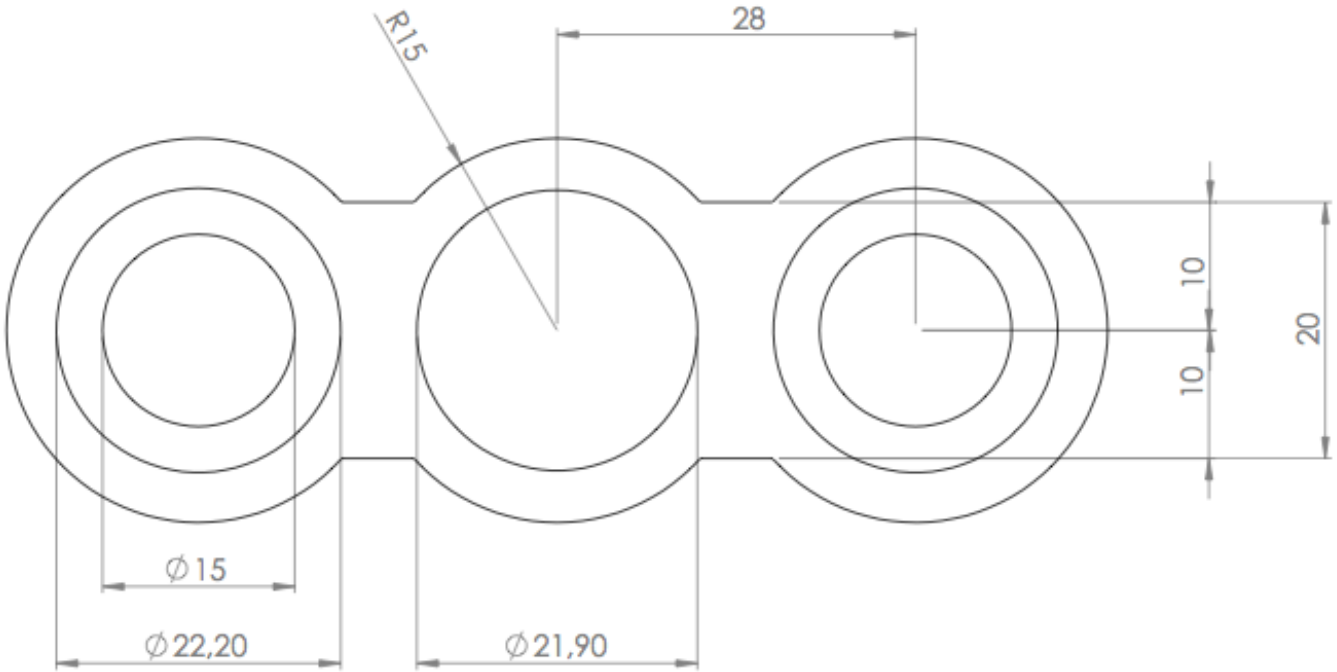
Epaisseur : 6 mm
Plastique tendre